ANIT
Associazione Nazionale per l'Isolamento Termico e acustico

# Capire gli impianti, esempi di modellizzazione energetica

Guida all'analisi dei servizi energetici H, C e W

**CORSO ONLINE**
**IN DIRETTA STREAMING**
**20 e 27 aprile 2021, orario 10.00-13.00**

## L'obiettivo del corso

**Con l'introduzione del Superbonus 110%** è ancora più strategico saper creare correttamente il modello energetico di un impianto (per il rispetto dei requisiti minimi o la preparazione degli APE pre e post intervento). Per fare questo è necessario:

- decodificare gli schemi impiantistici (se presenti) o identificarli con un sopralluogo;
- recuperare le informazioni sul sistema di generazione (caldaia, pompa di calore, macchina frigorifera, ecc.);
- ricreare nel software di calcolo la configurazione dell'impianto;
- analizzare in modo critico i risultati della simulazione e verificare che sia tutto corretto.

**L'obiettivo del corso è quello di presentare una serie di configurazioni impiantistiche via via più complicate e verificare assieme al relatore come procedere con l'analisi energetica.**

## A chi si rivolge

Il corso si rivolge a tutti gli interessati all'analisi energetica degli edifici e degli impianti. Dal momento che non ci sono occasioni di confronto "aperto" su questi argomenti, riteniamo che il corso sia un'ottima opportunità per chi è esperto come riscontro costruttivo tra colleghi e per chi è alle prime armi per fare luce sull'analisi impiantistica e acquisire un metodo corretto.

## Riconoscimenti dei crediti formativi

Di seguito una sintesi dell'accreditamento per questo corso.
Ricordiamo che a chi segue l'intero corso verrà consegnato un attestato di partecipazione.

| | |
|---|---|
| **Ingegneri** | Evento in fase di accreditamento da parte del CNI – richiesti **6 CFP** |
| **Architetti** | Non sono previsti CFP |
| **Geometri** | Evento accreditato dal Collegio dei Geometri di Cremona – **6 CFP** |
| **Periti Industriali** | Evento accreditato dal CNPI – **9 CFP** |

## Corsi in diretta streaming

Il corso si terrà online in diretta streaming attraverso la piattaforma Google Meet o la piattaforma GoToMeeting. I partecipanti riceveranno via email un link per accedere alla diretta. Segnaliamo che il corso non verrà registrato e non sarà registrabile dai partecipanti.

# Programma

6 ore divise in due incontri con orario 10.00-13.00 (controllo del collegamento alle 9.40)

**Giorno 1 – 20 aprile 2021**

| | |
|---|---|
| 9.40 | - apertura della diretta, verifica del collegamento e controllo delle presenze |
| 10.00 – 13.00 | - introduzione al corso e illustrazione delle regole di interazione |
| | - i sottosistemi impiantistici e l'analisi per rendimenti |
| | - guida alla modellizzazione energetica secondo norma |
| | - presentazione dei casi di studio con le diverse configurazioni per i servizi di riscaldamento (H), raffrescamento (C) e produzione di acqua calda sanitaria (W) |
| 13.00 | - controllo della presenza |

**Giorno 2 – 27 aprile 2021**

| | |
|---|---|
| 9.40 | - apertura della diretta, verifica del collegamento e controllo delle presenze |
| 10.00 – 13.00 | - analisi dei casi di studio con le diverse configurazioni per i servizi di riscaldamento (H), raffrescamento (C) e produzione di acqua calda sanitaria (W) |
| | - guida all'analisi critica dei risultati |
| 13.00 | - test finale e controllo della presenza |

**Esempio di configurazione impiantistica**

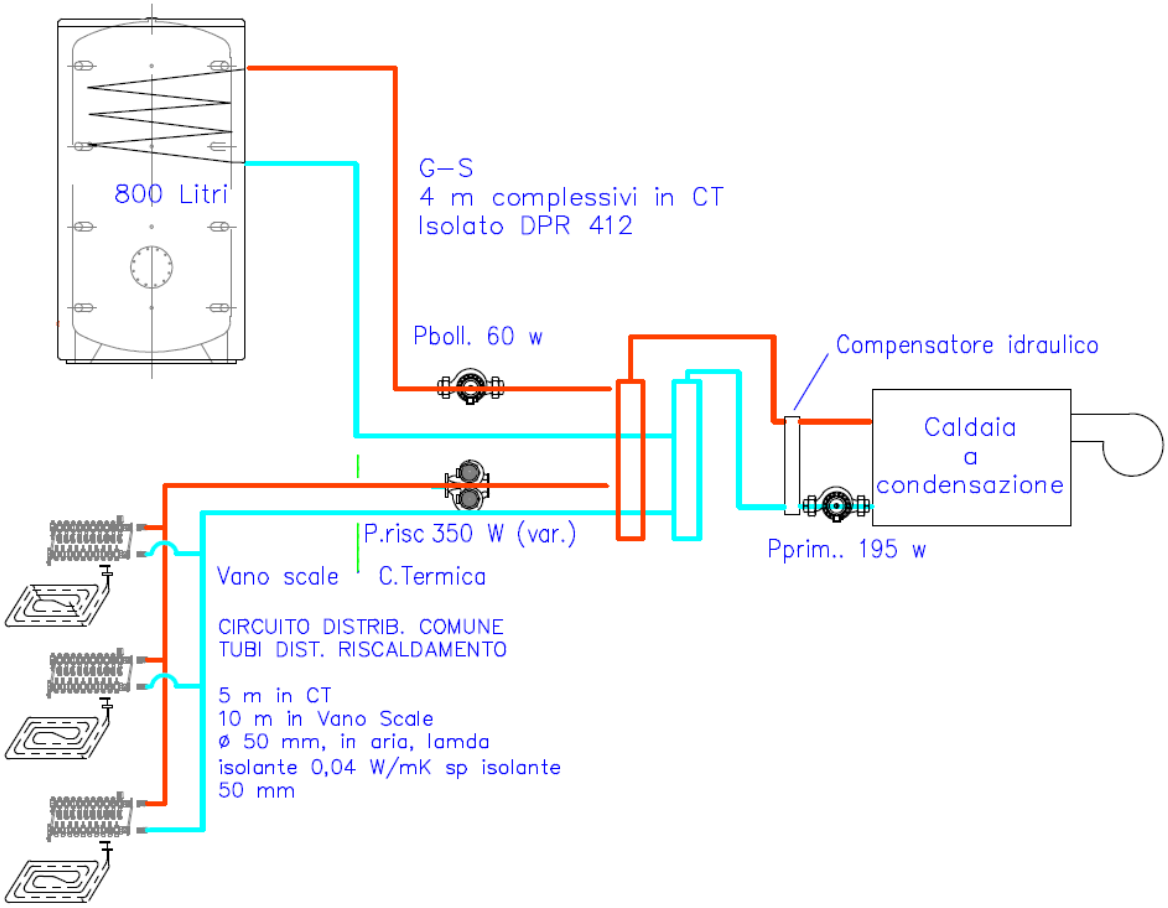


Durante il corso verranno analizzate diverse configurazioni impiantistiche per il servizio di riscaldamento (H), raffrescamento (C) e produzione di acqua calda sanitaria (W). Per ogni esempio verrà proposta una guida alla modellizzazione energetica in accordo con le norme UNI/TS 11300 e suggerimenti per la raccolta dati.

## Relatori

**Ing. Renzo Sonzogni**

Ingegnere edile, libero professionista, esperto in materia di efficienza energetica del sistema edificio-impianto. Membro del Gruppo di Lavoro per la Certificazione Energetica presso la Consulta dell'Ordine degli Ingegneri della Regione Lombardia.

## Quota di partecipazione

Quota standard: **110€ + IVA**
Quota scontata*: **75€ + IVA**
* la quota scontata è riservata ai Soci ANIT e agli iscritti al Collegio dei Geometri della Provincia di Cremona.

## Incluso nella quota

Ai partecipanti verrà distribuito:

- presentazioni dei relatori in formato .pdf

## Come iscriversi

Per iscriversi è necessario compilare il form di registrazione dalla pagina corsi del sito www.anit.it. I corsi vengono attivati solo al raggiungimento del numero minimo di partecipanti.
La registrazione è gratuita e consente agli organizzatori di monitorare l'interesse per ogni iniziativa e in caso di attivazione (o annullamento) di informare tutti coloro che si sono prenotati.
Attenzione:

- non effettuare pagamenti prima di avere ricevuto conferma da parte della nostra segreteria;
- non sono previsti rimborsi in caso di disdetta a pagamento avvenuto.

## Maggiori informazioni

È possibile contattarci per telefono al numero 02-89415126 o via email all'indirizzo corsi@anit.it